STEINEL Vertrieb GmbH
Dieselstraße 80-84
33442 Herzebrock-Clarholz
Tel: +49/5245/448-188
www.steinel.de

Contact
www.steinel.de/contact

110072620 09/2019_A Technische Änderungen vorbehalten. / Subject to technical modification without notice.

STEINEL® PROFESSIONAL

IS 3360

IS 3360 MX Highbay

IS 345

IS 345 MX Highbay

IS 3180

DALI-2 Input device

Information

IS 3360
IS 3360 MX
IS 345
IS 345 MX
IS 3180

DE GB FR NL IT ES PT SE DK FI NO GR TR HU

DE.....13 Textteil beachten!
GB .....21 Follow written instructions!
FR.....29 Suivre les instructions ci-après !
NL.....37 Tekstpassage in acht nemen!
IT .....45 Seguire attentamente le istruzioni!
ES.....53 ¡Obsérvese la información textual!
PT.....61 Siga as instruções escritas
SE.....69 Följ den skriftliga montageinstruktionen.
DK .....77 Følg de skriftlige instruktioner!
FI .....85 Huomioi tekstiosa!
NO .....93 Se tekstdelen!
GR .....101 Τηρείτε γραπτές οδηγίες!
TR.....109 Yazılı talimatlara uyunuz!
HU .....117 A szöveges utasításokat tartsa meg!

3.1

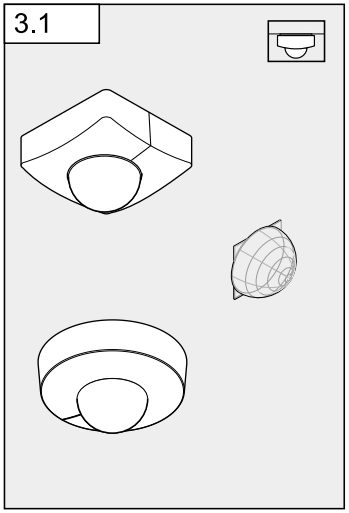

3.2

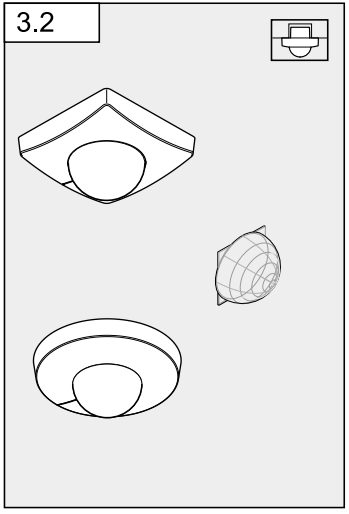

3.3

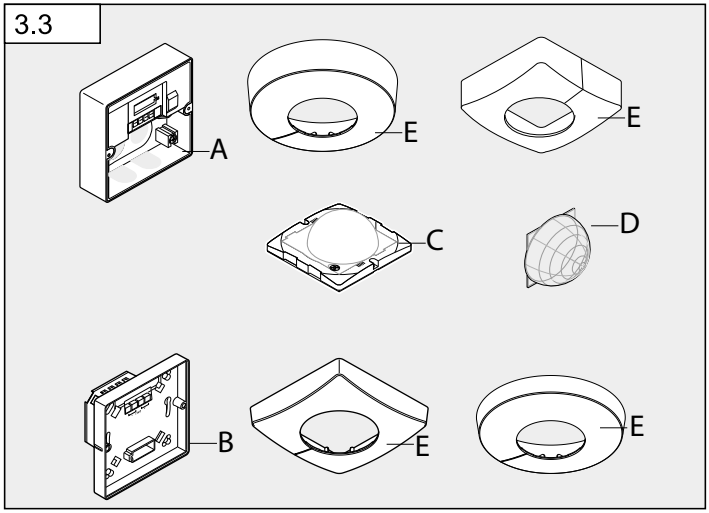

3.4

IS 345 / IS 3360 / IS 3360 MX

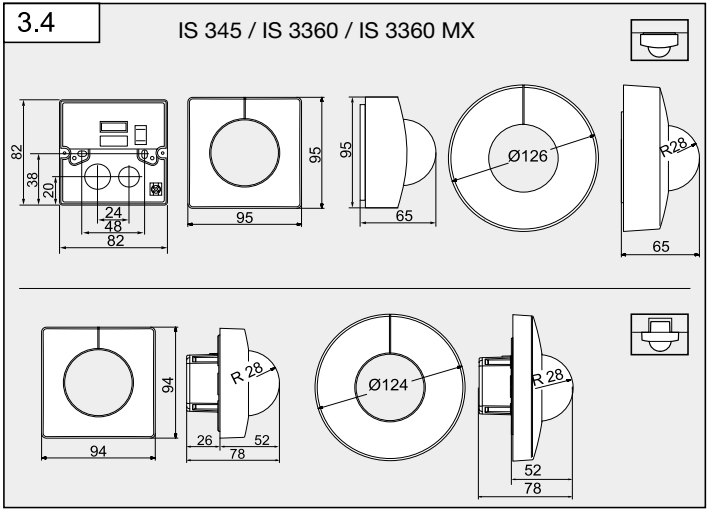

3.5

IS 345 MX

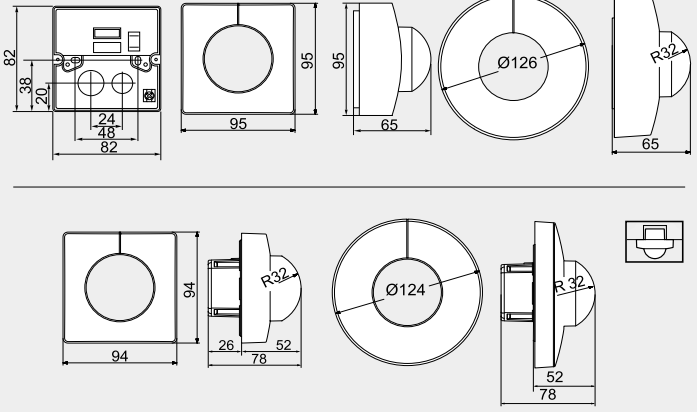

3.6

IS 3180

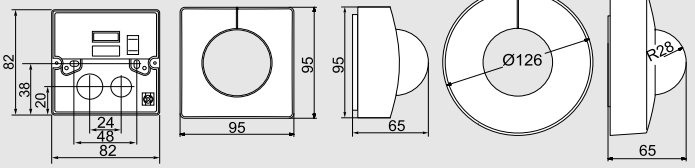

5.1

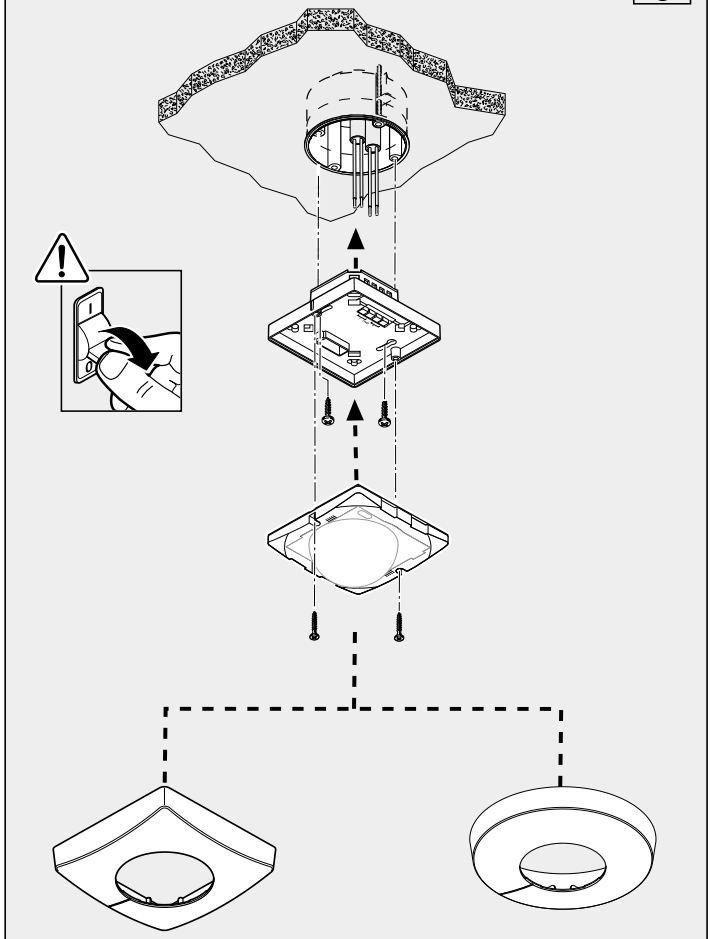

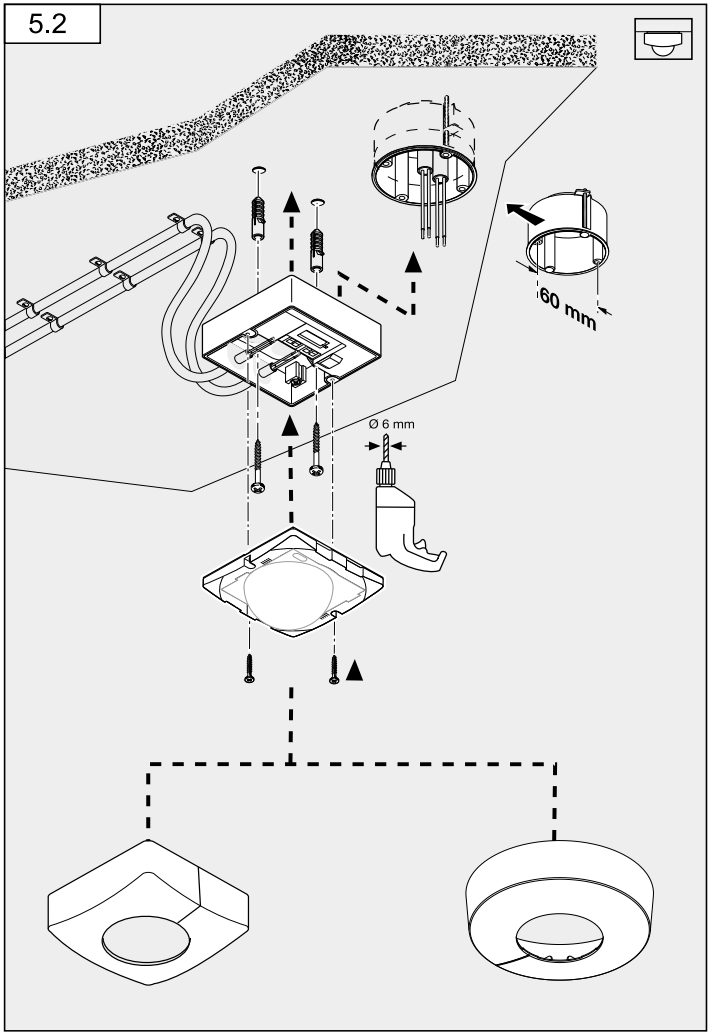
5.2
60 mm
Ø 6 mm

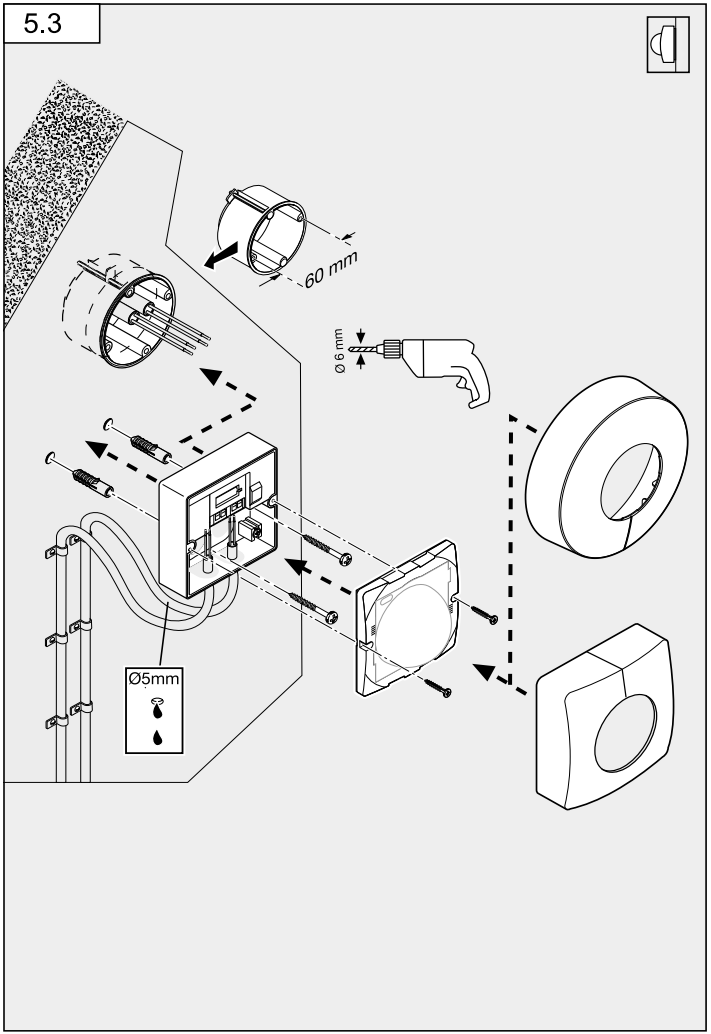
5.3
60 mm
Ø 6 mm
Ø5mm

5.4

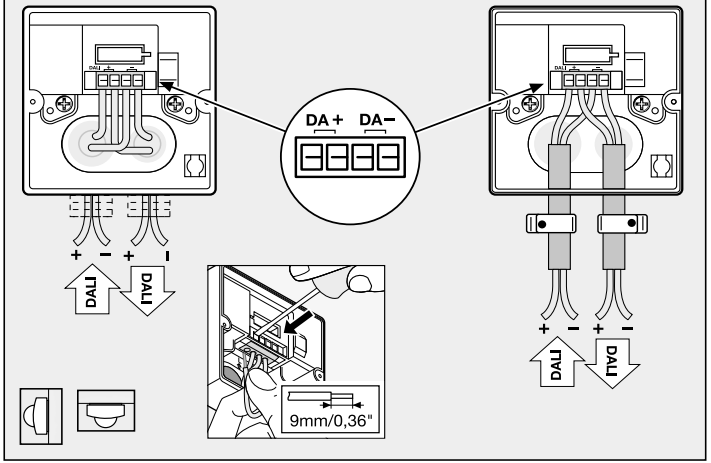

5.5

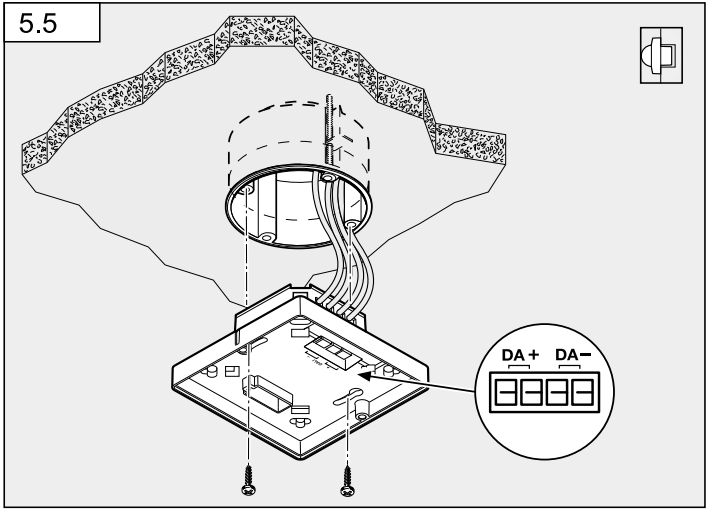

5.6

IS 3360

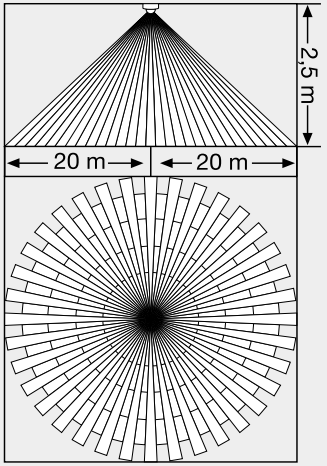

5.7

IS 3360 MX

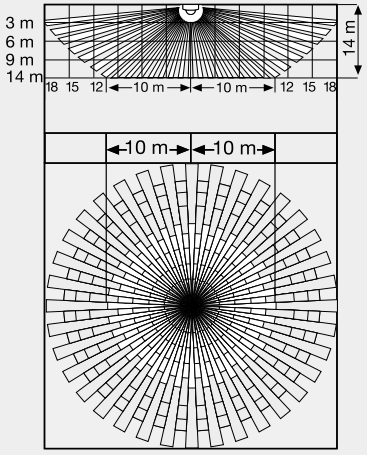

5.8

IS 345

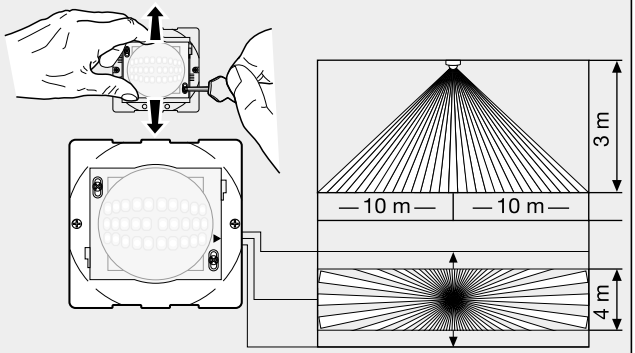

5.9

IS 345 MX

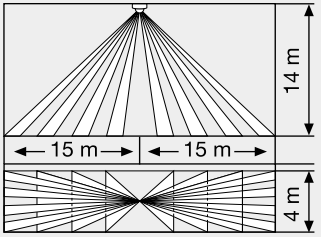

5.10

IS 3180

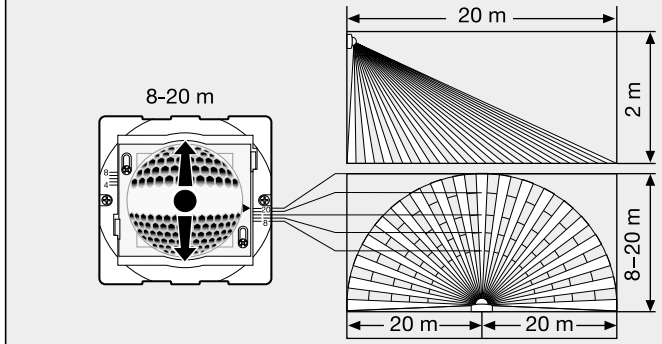

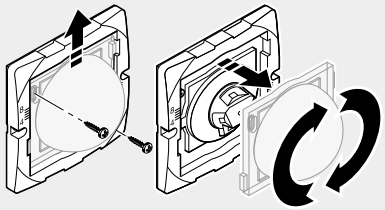

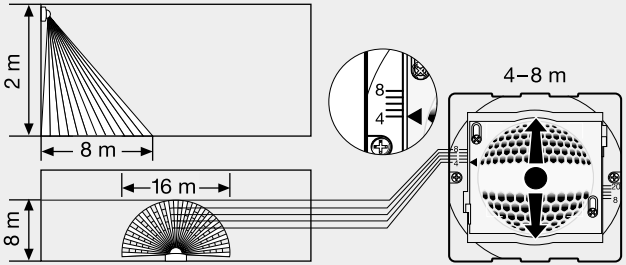

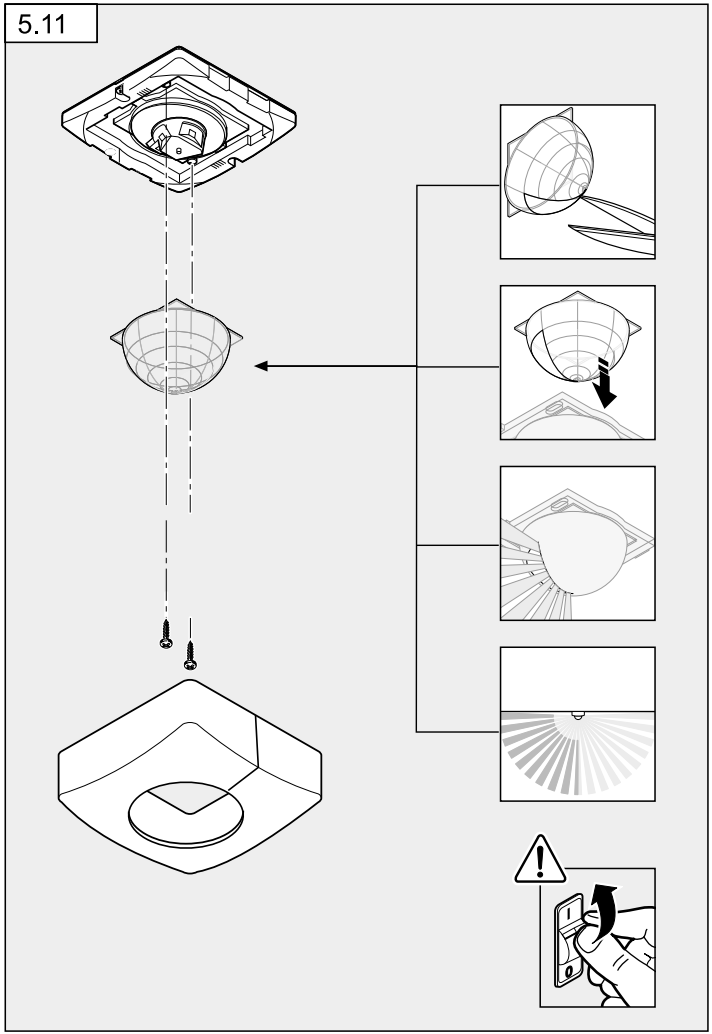

DE

1. Zu diesem Dokument

– Bitte sorgfältig lesen und aufbewahren!
– Urheberrechtlich geschützt.
  Nachdruck, auch auszugsweise, nur mit unserer Genehmigung.
– Änderungen, die dem technischen Fortschritt dienen, vorbehalten.

Symbolerklärung

Warnung vor Gefahren!

Verweis auf Textstellen im Dokument.

2. Allgemeine Sicherheitshinweise

Vor allen Arbeiten am Sensor die Spannungszufuhr unterbrechen!

- Bei der Montage muss die anzuschließende elektrische Leitung spannungsfrei sein. Daher als Erstes Strom abschalten und Spannungsfreiheit mit einem Spannungsprüfer überprüfen.
- Bei der Installation des Sensors handelt es sich um eine Arbeit an der Netzspannung. Sie muss daher fachgerecht nach den landesüblichen Installationsvorschriften und Anschlussbedingungen durchgeführt werden. (z.B. **DE** - VDE 0100, **AT**- ÖVE-EN 1, **CH** - SEV 1000)

3. IS 3360, IS 3360 MX, IS 345, IS 345 MX, IS 3180

Bestimmungsgemäßer Gebrauch

– IS 3360 MX und IS 345 MX sind zur Deckenmontage im Innenbereich geeignet.
– IS 3360 und IS 345 sind zur Deckenmontage im Innen- und Außenbereich geeignet.
– IS 3180 ist zur Wandmontage im Innen- und Außenbereich geeignet.
– Die Unterputz-Varianten sind nur zur Montage im Innenbereich geeignet.

Der Bewegungsmelder ist mit Pyro-Sensoren ausgestattet, die die unsichtbare Wärmestrahlung von sich bewegenden Körpern (Menschen, Tieren, etc.) erfassen. Diese registrierte Wärmestrahlung wird elektronisch umgesetzt und ein Bewegungstelegramm auf den Bus gesendet. Durch Hindernisse, wie z. B. Mauern oder Glasscheiben, wird keine Wärmestrahlung erkannt.

SE

1. Om detta dokument

– Läs noga igenom dokumentet och förvara det väl!
– Upphovsrättsligt skyddat.
  Eftertryck, även delar av texten, bara med vårt samtycke.
– Ändringar som görs pga den tekniska utvecklingen, förbehålles.

Symbolförklaring

Varning för fara!

Hänvisning till textställen i dokumentet.

2. Allmänna säkerhetsanvisningar

Bryt spänningen före alla arbeten på sensorn!

- Under monteringen måste den elektriska ledningen som skall anslutas vara spänningsfri. Bryt strömmen och kontrollera med spänningsprovare att alla parter är spänningslösa.
- Arbetet måste utföras på ett fackmannamässigt sätt enligt gällande installationsföreskrifter och anslutningskrav i respektive land. (t.ex. **DE** - VDE 0100, **AT**- ÖVE-EN 1, **CH** - SEV 1000)

3. IS 3360, IS 3360 MX, IS 345, IS 345 MX, IS 3180

Ändamålsenlig användning

– IS 3360 MX och IS 345 MX är avsedda för takmontage inomhus.
– IS 3360 och IS 345 är avsedda för takmontage både inom- och utomhus.
– IS 3180 är avsedd för väggmontage inomhus och utomhus.
– De infällda varianterna är endast avsedda för montage inomhus.

Rörelsevakten är utrustad med pyrosensorer som känner av den osynliga värmestrålningen från kroppar i rörelse (människor, djur, etc.). Den registrerade värmestrålningen omvandlas elektroniskt och ett rörelsemeddelande sänds till bussen. Värmestrålningen registreras inte genom olika hinder, som t.ex. väggar eller glasrutor.

Montagesteg
Utseende utanpåliggande montage **(bild 3.1)**
Utseende infällt montage **(bild 3.2)**

Översikt över enheter (bild 3.3)
A Anslutningsmodul utanpåliggande kabel
B Anslutningsmodul infällt montage
C Sensormodul
D Täckskal
E Dekorram rund eller kantig

Mått
Utanpåliggande/infällt montage **(bild 3.4)** IS 3360 , IS 3360 MX , IS 345
Utanpåliggande/infällt montage **(bild 3.5)** IS 345 MX
Utanpåliggande/Väggmontage **(bild 3.6)** IS 3180

4. Elektrisk installation

Platsen för montaget bör befinna sig minst 50 cm från närmaste armatur, eftersom den avgivna värmen kan aktivera sensorn. Ett hörnfäste (E1312067 vit) för montage av IS 3180 finns som tillval.

För anslutningen av rörelsevakten gäller: Enligt VDE 0100 520 avsn. 6 får en multipelledning användas för anslutningen mellan sensorn och DALI Application Controller, som innehåller både nätspänningskablar och styrkablar (t.ex. NYM 5 × 1,5). Den maximala ledningslängden mellan DALI Appliction Controller och sensorn får inte överskrida 300 m (vid 1,5 mm^2). Efter installation och tillkoppling börjar sensorn blinka i 40 sekunder.

Vid skador på tätningsgummit måste öppningarna för kabelgenomföringen tätas med en dubbel membranhylsa M16 resp. M20 (minst IP54).

5. Montage

- Kontrollera samtliga delar med avseende på skador.
- Är produkten skadad får den inte tas i bruk.
- Välj en lämplig montageplats med hänsyn till räckvidd och rörelsedetektering.

Montagesteg infällt montage **(bild 5.1)**
Montagesteg utanpåliggande kabel **(bild 5.2)**
IS 3360, IS 3360 MX Highbay, IS 345, IS 345 Highbay
Montagesteg infällt montage (väggmontage) IS 3180 **(bild 5.3)**

För väggmontaget av IS 3180 finns ett vattenavledningshål markerat bredvid tätningsgummit (Ø 5 mm borr). Öppna det vid behov. **(bild 5.3)**

- Stäng av strömförsörjningen. **(bild 5.1)**
- Skilj sensormodulen från täcklocket.
- Skilj sensormodulen från anslutningsmodulen.
- Genomför DALI-anslutningen.
  – Utanpåliggande kabel **(bild 5.4)**
  – Kabel infällt montage **(bild 5.5)**
- Sätt i fästskruvarna och montera anslutningsmodulen.

Bevakningsområde/Räckvidd

IS 3360 **(bild 5.6)**

IS 3360 MX **(bild 5.7)**

Montagehöjd	Räckvidd
14 m	10 m
9 m	14 m
6 m	16 m
2,8 m	18 m

IS 345 **(bild 5.8)**

IS 345 MX **(bild 5.9)**

Montagehöjd	Räckvidd
14 m	30 m × 4
10 m	25 m × 4
8 m	20 m × 4
6 m	15 m × 4
4 m	10 m × 4

IS 3180 **(bild 5.10)**

Montage-höjd	20 m lins			8 m lins		
	inställ-ningsnivå	tangentiell	radial	inställ-ningsnivå	tangentiell	radial
1,5 m	8	5 m	2,5 m	4	3 m	2,0 m
	–	6 m	2,5 m	–	5 m	2,5 m
	–	7 m	3,0 m	–	6 m	3,0 m
	–	8 m	3,0 m	–	7 m	3,0 m
	20	12 m	4,5 m	8	9 m	3,5 m
2,0 m	8	5 m	2,5 m	4	4 m	3,0 m
	–	6 m	3,0 m	–	5 m	3,0 m
	–	7 m	3,5 m	–	6 m	3,0 m
	–	10 m	4,0 m	–	8 m	3,0 m
	20	20 m	4,5 m	8	8 m	3,5 m
2,5 m	8	6 m	3,0 m	4	5 m	3,0 m
	–	8 m	4,0 m	–	7 m	3,5 m
	–	10 m	5,0 m	–	8 m	3,5 m
	–	13 m	5,0 m	–	9 m	4,0 m
	20	20 m	4,0 m	8	10 m	3,5 m
3,0 m	8	8 m	4,0 m	4	5 m	3,0 m
	–	9 m	4,5 m	–	6 m	3,0 m
	–	12 m	5,0 m	–	8 m	4,0 m
	–	17 m	4,0 m	–	10 m	4,5 m
	20	20 m	4,0 m	8	13 m	5,5 m

Anmärkning: fabriksinställning 20 m

Begränsning av räckvidd

Bevakningsområdet kan ställas in för maximalt område eller anpassas individuellt.
– genom justering av linsen. **(bild 5.8/5.10)**
– genom att använda täckskal. **(bild 5.11)**

Anmärkning: För att begränsa räckvidden måste sensormodulen skiljas från inkopplingsboxen.

- För inställning av önskad räckvidd ska skruvarna lossas eller tas bort helt.
- Skjut linsen till önskat område.
- De bifogade täckskalen är till för att täcka över önskat antal linssegment resp. för att minska räckvidden i valda vinklar.
- Montera därefter linsen med skruvarna.
- Sätt ihop sensor- och anslutningsmodul och skruva fast.
- Slå till spänningen. **(bild 5.11)**
- Sätt på täcklocket.
- Ställ in funktioner **(→ "6. Funktion/Hantering")**

6. Funktion/Hantering

Efter att anslutningen är gjord, enheten är stängd och linsen monterad, kan anläggningen tas i drift.

Driftsättningen görs enligt gällande DALI-2-norm. Alla funktioner och kommandon från DALI-norm IEC 62386 del 101, del 103, del 303 och del 304 är tillgängliga. De av sensorn uppmätta rörelse- och ljusstyrkevärdena kan hämtas av DALI Application Controller. Dessutom kan sändningen ske cykliskt antingen automatiskt eller tidsbaserat.
Detaljerad information finns i gränssnittsbeskrivningen i internet på: DALI-2.steinel.de

LED-funktion: Röd LED
Initialisering: LED blinkar 1× per sekund.
Normaldrift: LED uteblir.
DALI identify: LED blinkar 1× per sekund.

7. Underhåll/Skötsel

Produkten är underhållsfri.
Infraröd-sensorn lämpar sig för automatisk styrning av ljus. Rörelsevakter i serie 3000 är inte avsedda för professionella tjuvlarm, eftersom de inte uppfyller de krav som ställs mot åverkan och sabotage. Bevakningslinsen kan rengöras med en fuktig trasa (utan rengöringsmedel).

8. Avfallshantering

Elapparater, tillbehör och förpackning måste lämnas in till miljövänlig återvinning.

Kasta inte elapparater i hushållssoporna!

Gäller endast EU-länder:
Enligt det gällande europeiska direktivet om uttjänta elektriska och elektroniska apparater och dess omsättning i nationell lagstiftning, måste uttjänta elapparater lämnas in till miljövänlig återvinning.

9. Tillverkargaranti

Som köpare har du rätt till gällande garantirättigheter enligt konsumentlagen alt. ALEM 09. Dessa rättigheter varken förkortas eller begränsas genom vår garantiförklaring. Utöver den rättsliga garanti-fristen, ger vi 5 års garanti på att din STEINEL-Professional-Sensor-produkt är i oklanderligt skick och fungerar korrekt. Vi garanterar, att denna produkt är helt utan material-, produktions- eller konstruktionsfel. Vi garanterar, att alla elektroniska element och kablar är fullt funktionsdugliga samt att allt använt råmaterial jämte dess ytor, är helt utan brister.

Reklamation
Om du vill reklamera din produkt, så kontakter du inköpsstället dvs din återförsäljare. Om återförsäljaren av olika anledningar ej kan kontaktas kan du vända dig direkt till Steinels generalagent i Sverige; **Karl H Ström AB, Verktygsvägen 4, 553 02 Jönköping, 036 - 550 33 00**. Vi rekommenderar att du sparar kvittot väl tills garantitiden har gått ut. För transportkostnader och -risker vid retursändningar lämnar STEINEL ingen garanti.

Ytterligare uppgifter om produkter samt kontakt hittar du på vår hemsida.
www.khs.se

Om du har frågor beträffande produkten eller frågor om garantins omfattning, kan du alltid nå oss på **036 - 550 33 00**.

5 ÅRS TILLVERKAR GARANTI

10. Tekniska data

	IS 3180	IS 3360 IS 3360 MX	IS 345	IS 345 MX
Mått (L × B × H)	Utanpåliggande montage, runt Ø Utanpåliggande montage, kvadratiskt Infällt montage, runt Ø Infällt montage, kvadratiskt		126 × 65 mm 95 × 95 × 65 mm 124 × 78 mm 94 × 94 × 78 mm	
Systemeffekt	6 mA / (3 DALI deltagare), 12-22,5 V ⎓, no SELV			
DALI-gränssnitt	DALI-styrledning (multimaster-förberedd för kommunikation med DALI Application Controllern/DALI-sensorn), DALI starttid < 1 sek.			
Bevakningsvinkel	180° med 90° öppningsvinkel	360° med 180° öppningsvinkel	180° med 45° öppningsvinkel	180° med 45° öppningsvinkel
Räckvidd	**Grundinställning 1** max. 8-20 m tangentiell; temperaturstabil. **Grundinställning 2** max. 4-8 m; temperaturstabiliserad + finjustering genom vridning av linsen och täckskal	**IS 3360** max. 20 m tangentiell; temperaturstabil. **IS 3360 MX** max. 18 m; temperaturstabiliserad + finjustering med täckskal	max. 23 × 6 m (tangentiell), max. 12 × 6 m (radial); temperaturstabiliserad + finjustering med täckskal	max. 30 × 4 m (radial/ tangentiell) med 14 m montagehöjd; temperaturstabiliserad + finjustering med täckskal
Bevakningsnivåer	7	11	5	5
Bevakningszoner	448	1416	280	120
Montagehöjd	2,5-4 m	**IS 3360** 2,5-4 m **IS 3360 MX** 4-14 m	2,5-4 m	4-14 m
Ljusmätning	2-1000 Lux			
Skyddsklass	Utanpåliggande montage: IP54 Infällt montage: IP20			
Temperaturområde	- 20 °C till 50 °C			

SE

11. Driftstörningar

Störning	Orsak	Åtgärd
Sensor utan spänning	■ Säkringen har utlöst, är inte påkopplad, DALI-ledning avbruten	■ Slå till säkringen, byt ut, slå till spänningen, testa DALI-ledningen med spänningsprovare
	■ Kortslutning	■ Kontrollera anslutningarna
Ljusnivåvärdena överförs ej	■ Avbrott i kabel ■ DALI-spänningsförsörjning defekt	■ Kontrollera ledningen
Sensorn sänder rörelsesignal oönskat	■ Inom bevakningsområdet finns störfaktorer som t.ex. fläkt, VVK-anläggning eller an annan värmekälla	■ Ändra området, använd avskärmningar, förstora avståndet
	■ Djur rör sig inom bevakningsområdet	■ Ändra området eller använd avskärmningar
	■ Vinden får papper eller buskar att röra sig inom bevakningsområdet	■ Ändra bevakningsområdet
	■ Solljus på linsen	■ Montera sensorn på ett skyddat ställe eller ändra området
	■ Plötslig temperaturförändring genom frånluft från fläktar, öppna fönster, VVK-anläggningar eller andra värmekällor	■ Ändra bevakningsområdet eller flytta sensorn
	■ Sensor i närheten av WLAN eller en annan radiokälla	■ Och installera den minst 2 m från radiokällan
Sensorns räckvidd förändras	■ Ändrade omgivningstemperaturer	■ Ställ in bevakningsområdet exakt med täckskal