D **STEINEL Vertrieb GmbH**
Dieselstraße 80-84 · 33442 Herzebrock-Clarholz
Tel: +49/5245/448-188 · Fax: +49/5245/448-197 · www.steinel.de

A **Steinel Austria GmbH**
Hirschstettner Strasse 19/A/2/2 · A-1220 Wien
Tel.: +43/1/2023470 · Fax: +43/1/2020189 · info@steinel.at

CH **PUAG AG**
Oberebenestrasse 51 · CH-5620 Bremgarten
Tel.: +41/56/6488888 · Fax: +41/56/6488880 · info@puag.ch

GB **STEINEL U.K. LTD.**
25, Manasty Road · Axis Park · Orton Southgate
GB-Peterborough Cambs PE2 6UP
Tel.: +44/1733/366-700 · Fax: +44/1733/366-701
steinel@steinel.co.uk

IRL **Socket Tool Company Ltd**
Unit 714 Northwest Business Park
Kilshane Drive · Ballycoolin Dublin 15
Tel.: 00353 1 8809120 · Fax: 00353 1 8612061
info@sockettool.ie

F **STEINEL FRANCE SAS**
ACTICENTRE - CRT 2 · Rue des Famards - Bât. M - Lot 3
F-59818 Lesquin Cedex · Tél.: +33/3/20 30 34 00
Fax: +33/3/20 30 34 20 · info@steinelfrance.com

NL **Van Spijk B.V.**
Postbus 2 · 5688 HP OIRSCHOT · De Scheper 402
5688 HP OIRSCHOT · Tel. +31 499 571810
Fax. +31 499 575795 · info@vanspijk.nl · www.vanspijk.nl

B **VSA handel Bvba**
Hagelberg 29 · B-2440 Geel
Tel.: +32/14/256050 · Fax: +32/14/256059
info@vsahandel.be · www.vsahandel.be

L **Minusines S.A.**
8, rue de Hogenberg · L-1022 Luxembourg
Tél. : (00 352) 49 58 58 1 · Fax : (00 352) 49 58 66/67
www.minusines.lu

E **SAET-94 S.L.**
C/ Trepadella, n° 10 · Pol. Ind. Castellbisbal Sud
E-08755 Castellbisbal (Barcelona)
Tel.: +34/93/772 28 49 · Fax: +34/93/772 01 80
saet94@saet94.com

I **STEINEL Italia S.r.l.**
Largo Donegani 2 · I-20121 Milano
Tel.: +39/02/96457231 · Fax: +39/02/96459295
info@steinel.it · www.steinel.it

P **Pronodis - Soluções Tecnológicas, Lda.**
Zona Industrial Vila Verde Sul, Rua D, n.º 11
P-3770-305 Oliveira do Bairro
Tel.: +351 234 484 031 · Fax: +351 234 484 033
pronodis@pronodis.pt · www.pronodis.pt

S **KARL H STRÖM AB**
Verktygsvägen 4 · S-55302 Jönköping
Tel.: +46/36/31 42 40 · Fax: +46/36/31 42 49 · www.khs.se

DK **Roliba A/S**
Hvidkærvej 52 · DK-5250 Odense SV
Tel.: +45 6593 0357 · Fax: +45 6593 2757 · www.roliba.dk

FI **Oy Hedtec Ab**
Lauttasaarentie 50 · FI-00200 Helsinki
Tel.: +358/207 638 000 · Fax: +358/9/673 813
www.hedtec.fi/valaistus · lighting@hedtec.fi

N **Vilan AS**
Olaf Helsetsvei 8 · N 0694 Oslo
Tel.: +47/22725000 · Fax: +47/22725001 · post@vilan.no

GR **PANOS Lingonis + Sons O. E.**
Aristofanous 8 Str. · GR-10554 Athens
Tel.: +30/210/3212021 · Fax: +30/210/3218630
lygonis@otenet.gr

PL **"LŁ" Spółka z ograniczoną odpowiedzialnością sp.k.**
Byków, ul. Wrocławska 43 · PL-55-095 Mirków
Tel.: +48/71/3980861 · Fax: +48/71/3980819
firma@langelukaszuk.pl

CZ **ELNAS s.r.o.**
Oblekovice 394 · CZ-67181 Znojmo · Tel.: +420/515/220126
Fax: +420/515/244347 · info@elnas.cz · www.elnas.cz

TR **EGE SENSORLU AYDİNLATMA İTH. İHR. TİC. VE PAZ. Ltd. STİ.**
Gersan Sanayi Sitesi 2305 · Sokak No. 510
TR-06370 Bati Sitesi (Ankara)
Tel.: +90/3 12/2 57 12 33 · Fax: +90/3 12/2 55 60 41
ege@egeithalat.com.tr · www.egeithalat.com.tr

H **DINOCOOP Kft**
Radvány u. 24 · H-1118 Budapest
Tel.: +36/1/3193064 · Fax: +36/1/3193066
dinocoop@dinocoop.hu

LT **KVARCAS**
Neries krantine 32 · LT-48463, Kaunas
Tel.: +370/37/408030 · Fax: +370/37/408031 · info@kvarcas.lt

EST **FORTRONIC AS**
Teguri 45c · EST 51013 Tartu
Tel.: +372/7/475208 · Fax: +372/7/367229 · info@fortronic.ee

SLO **Log-line d.o.o.**
Suha pri predosljah 12 · SLO-4000 Kranj
Tel.: +386 42 521 645 · Fax: +386 42 312 331
info@log-line.si · www.log.si

SK **NECO SK, a.s.**
Ružová ul. 111 · SK-01901 Ilava
Tel.: +421/42/4 45 67 10 · Fax: +421/42/4 45 67 11
neco@neco.sk · www.neco.sk

RO **Steinel Distribution SRL**
Parc Industrial Metrom · RO - 500269 Brasov · Str. Carpatilor nr. 60
Tel.: +40(0)268 53 00 00 · Fax: +40(0)268 53 11 11
www.steinel.ro

HR **Daljinsko upravljanje d.o.o.**
Bedricha Smetane 10 · HR-10000 Zagreb
t/ 00385 1 388 66 77 · f/ 00385 1 388 02 47
daljinsko-upravljanje@inet.hr · www.daljinsko-upravljanje.hr

LV **Ambergs SIA**
Brivibas gatve 195-16 · LV-1039 Riga
Tel.: 00371 67550740 · Fax: 00371 67552850 · www.ambergs.lv

BG **ТАШЕВ-ГАЛВИНГ ООД**
Бул. Климент Охридски № 68 · 1756 София, България
Тел.: +359 2 700 45 45 4 · Факс: +359 2 439 21 12
info@tashev-galving.com · www.tashev-galving.com

RUS **Датчики, светильники**
Представитель в России
Сенсорные технологии
Телефон:(499)2372868 · www.steinel-rus.ru

CN **STEINEL China**
Representative Office
Shanghai Rm. 21 A-C, · Huadu Mansion No. 838
Zhangyang Road Shanghai 200122
Tel: +86 21 5820 4486 · Fax: +86 21 5820 4212
www.steinel.cn · info@steinel.net

110039140 01/2015_H Technische Änderungen vorbehalten. / Subject to technical modification without notice.

STEINEL®
PROFESSIONAL

US 360

SINGLE US

DualTech

Dual US

CONTROL PRO SYSTEM

Information

US 360 COM1
US 360 COM2
US 360 DIM

SINGLE US COM1
SINGLE US COM2
SINGLE US DIM

DualTech COM1
DualTech COM2
DualTech DIM

Dual US COM1
Dual US COM2
Dual US DIM

⑬

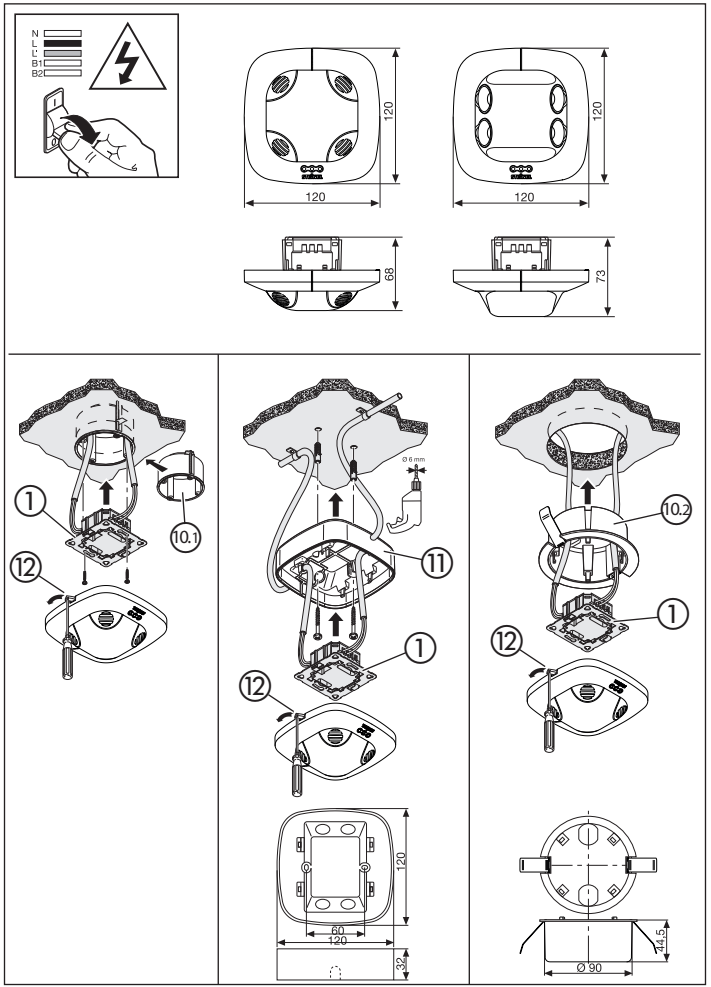
N
L
L'
B1
B2
120
120
120
120
68
73
①
10.1
⑫
Ø 6 mm
⑪
①
⑫
10.2
①
⑫
120
60
120
32
14.5
Ø 90

COM1

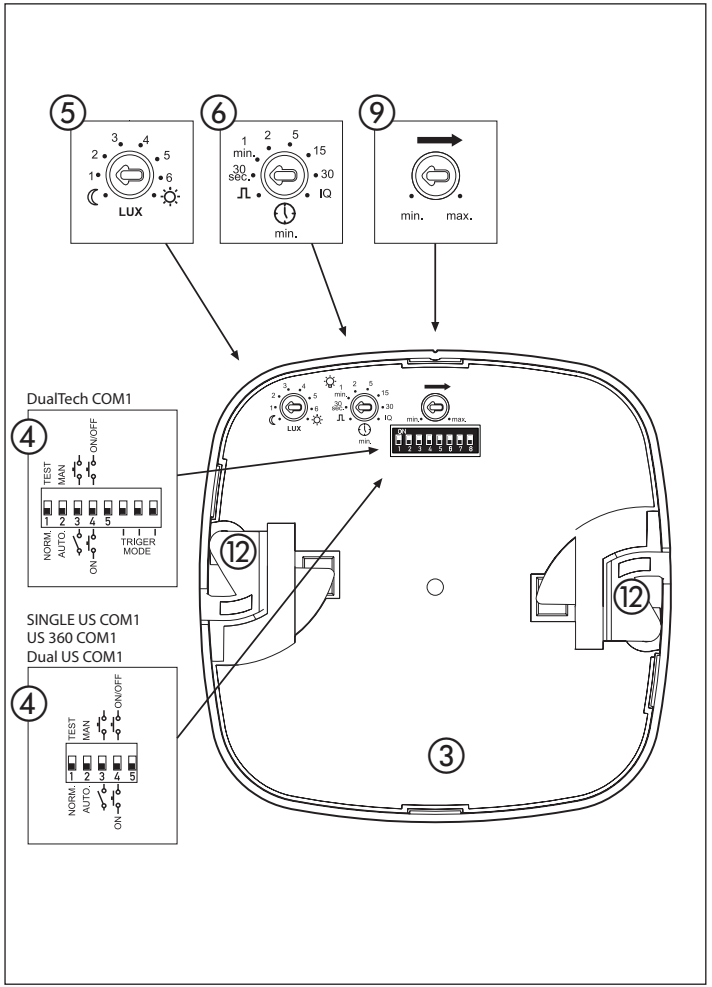
⑤
3
4
2
5
1
6
LUX
⑥
1
2
5
min.
15
30
sec.
30
IQ
min.
⑨
min.
max.
DualTech COM1
④
TEST
MAN
ON/OFF
1 2 3 4 5
NORM.
AUTO.
ON
TRIGER
MODE
SINGLE US COM1
US 360 COM1
Dual US COM1
④
TEST
MAN
ON/OFF
1 2 3 4 5
NORM.
AUTO.
ON
⑫
⑫
③

COM2

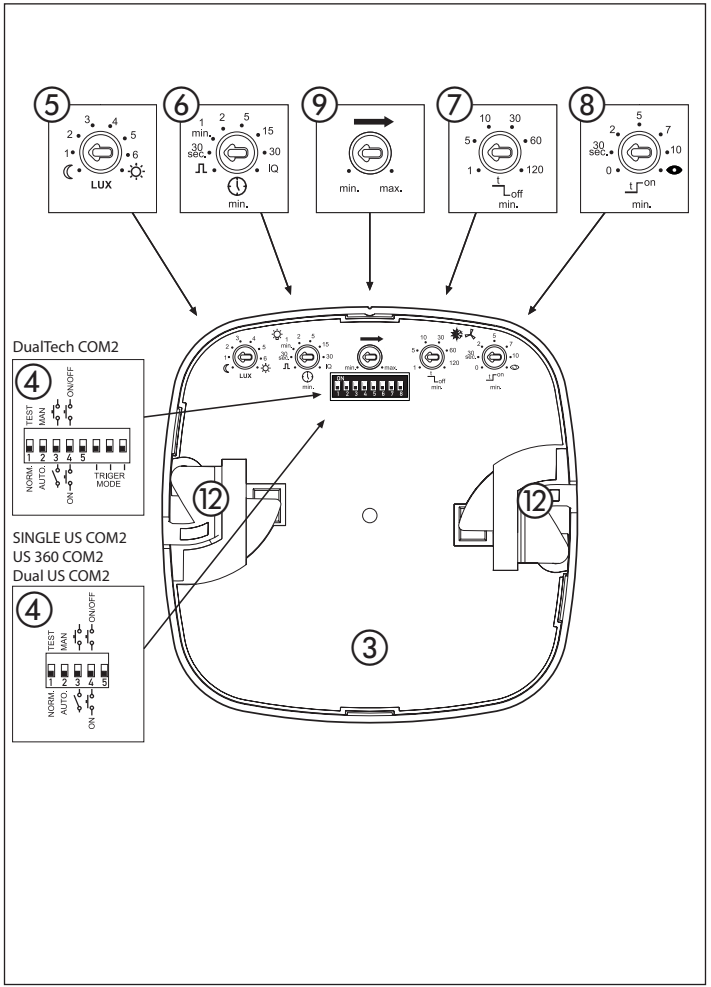
5
6
9
7
8
LUX
min.
max.
off
on
DualTech COM2
4
TEST
MAN
ON/OFF
NORM.
AUTO.
ON
TRIGER MODE
SINGLE US COM2
US 360 COM2
Dual US COM2
12
3

DIM

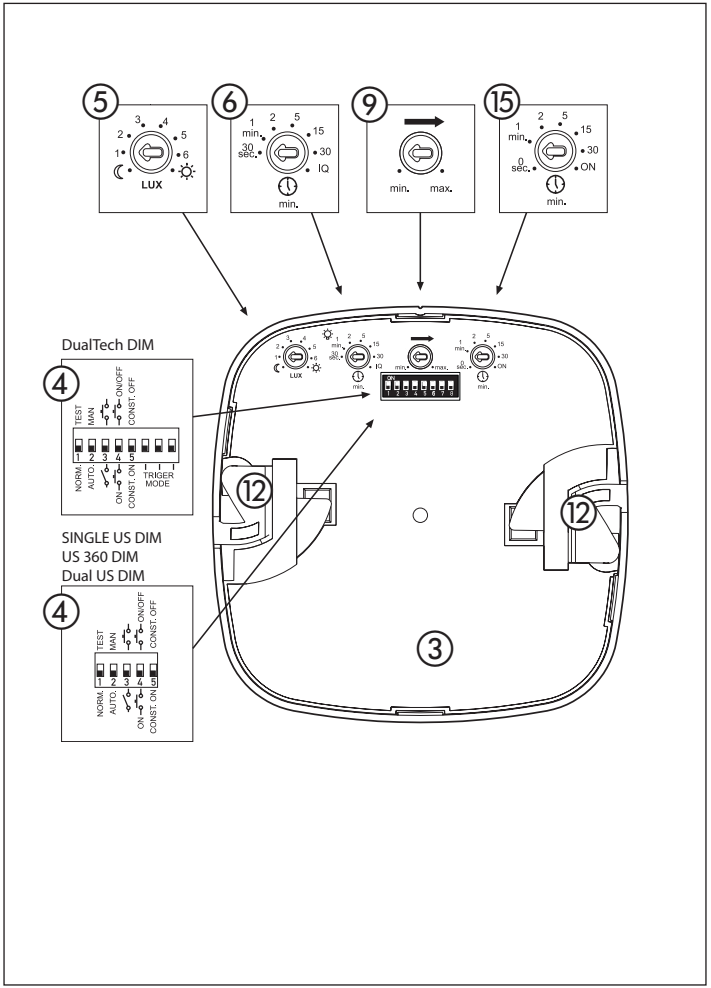
5
6
9
15
LUX
min.
max.
ON
DualTech DIM
4
TEST
MAN
ON/OFF
CONST. OFF
NORM.
AUTO.
ON
CONST. ON
TRIGER MODE
SINGLE US DIM
US 360 DIM
Dual US DIM
12
3

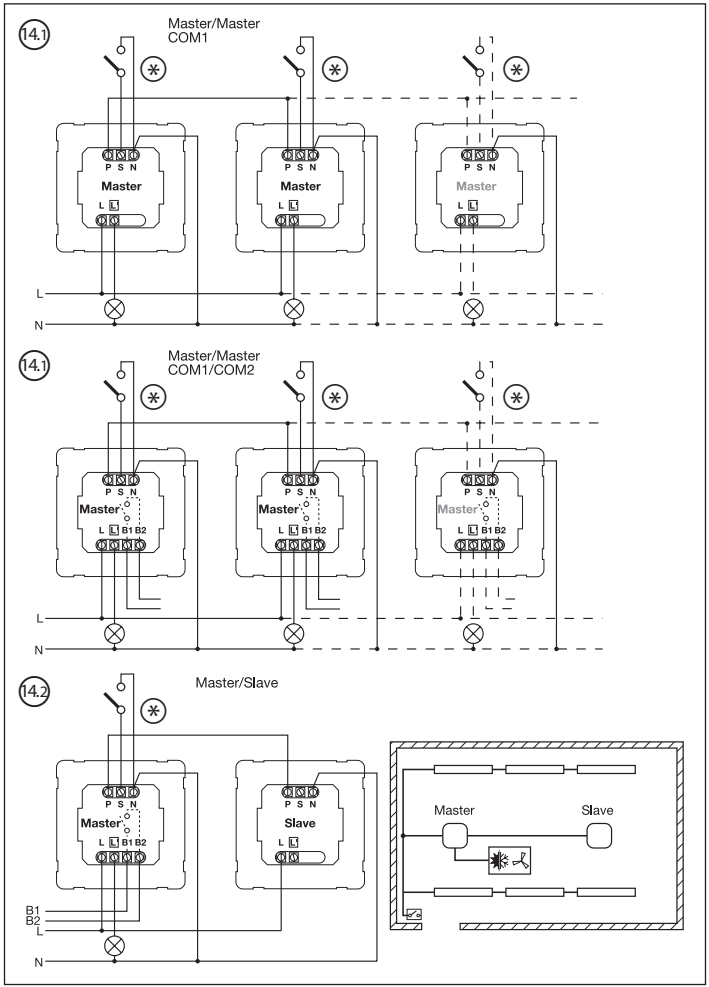
14.1
Master/Master
COM1
P S N
Master
L
N
14.1
Master/Master
COM1/COM2
P S N
Master
L B1 B2
L
N
14.2
Master/Slave
P S N
Master
L B1 B2
P S N
Slave
L
B1
B2
L
N
Master
Slave

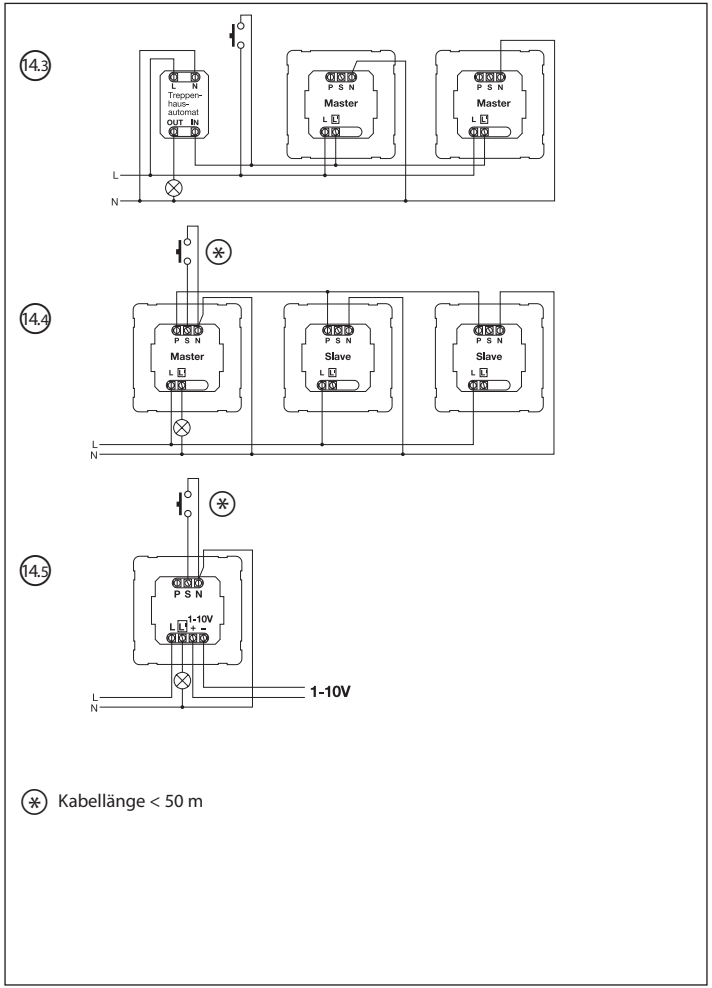
14.3
L N
Treppen-
haus-
automat
OUT IN
P S N
Master
L
N
14.4
P S N
Master
Slave
Slave
L
N
14.5
P S N
L 1-10V
+ -
L
N
1-10V
Kabellänge < 50 m

CE Dichiarazione di conformità

Questo prodotto è conforme alle seguenti direttive:
- Direttiva sulla bassa tensione 2014/25/CE
- Direttiva sulla compatibilità elettromagnetica 2014/30/CE
- Direttiva sulla restrizione dell'uso di determinate sostanze pericolose nelle apparecchiature elettriche ed elettroniche 2011/65/CE
- Direttiva RAEE 2012/19/CE

Dichiarazione di garanzia

Quale acquirente Lei può rivendicare nei confronti del venditore i diritti previsti dalla legge. Nella misura in cui tali diritti esistono nel Suo paese, la nostra dichiarazione di garanzia né li riduce né li limita. Noi Le concediamo 5 anni di garanzia dell'impeccabile costituzione e del regolare funzionamento del Suo prodotto a sensori STEINEL Professional. Noi garantiamo che questo prodotto è privo di difetti di produzione e costruzione. Garantiamo la funzionalità di tutti i componenti elettronici e di tutti i cavi nonché l'assenza di vizi di tutti i materiali impiegati e delle loro superfici.

GARANZIA
5 Anni
SULLE FUNZIONI

Rivendicazione
Se ha intenzione di esporre reclamo in merito al prodotto da Lei acquistato, La si prega di trasmettere tale reclamo completo e affrancato assieme allo scontrino d'acquisto o alla fattura indicante la data dell'acquisto e la denominazione del prodotto al Suo rivenditore o direttamente a noi: **STEINEL Italia Srl, Via del lavoro, 18 Cassano Magnago 21012 (VA)**. Le consigliamo pertanto di conservare scrupolosamente lo scontrino d'acquisto o la fattura fino alla scadenza del periodo di garanzia. La STEINEL declina ogni responsabilità per costi e rischi legati al trasporto nell'ambito della restituzione del prodotto.

(Per informazioni in merito alla rivendicazione di un diritto di garanzia si prega di consultare il nostro sito web **www.steinel.it**)

Se dovesse esporre un caso di garanzia o una domanda sul Suo prodotto, ci può contattare al numero **0331 28 96 05** dal lunedì al venerdì dalle **9:00 alle 18:00**.

S Bruksanvisning

Kära kund,

tack för visat förtroende genom köpet av en ny sensor från STEINE. Du har valt en kvalitétsprodukt, som har producerats, testats och förpackats med allra största noggrannhet. Läs noga igenom denna montageanvisning före installationen av sensorn. För det är bara den korrekta installationen och idrifttagningen som kan garantera en lång, säker och störningsfri drift.

Vi hoppas att du får stor glädje av din nya STEINEL-sensor.

⚠ Säkerhetsanvisningar

- Bryt spänningen före alla arbeten på sensorn!
- Vid montaget måste den elektriska ledningen som ska anslutas vara spänningsfri. Bryt strömmen och kontrollera med spänningsprovare att alla parter är spänningsfria.
- Eftersom sensorn installeras till nätspänningen, måste arbetet utföras på ett fackmannamässigt sätt och enligt de installationsföreskrifter och anslutningskrav som gäller i respektive land (VDE 0100).
- Anslutning B1, B2 är med en potentialfri kontakt och kan endast belastas med maximalt 1A. Säkra på motsvarande sätt.
- På styrutgången DIM 1-10 V får endast HF-don med potentialskild styrsignal användas.

Montage/Installation ⑬ (se bild på sid. 2)

Sensorn är endast avsedd för infällt montage i rumstak. En passande takadapter med klammer samt en utanpåliggande adapter ingår inte i leveransen.

Sensorenheten och inkopplingsboxen levereras monterade och måste sammanslutas efter inkopplingsboxens montage och efter att potentiometrar/DIP-brytare har ställts in. Lås därefter sensorenheten med låsmekanism ⑫, använd skruvmejsel vid behov.

Tillbehör:
Kaiser-hålväggsdosa,
EAN-nr: 4007841 000370
Takadapter med klammer,
EAN-nr: 4007841 002855
Adapter utanpåliggande montage,
EAN-nr: 4007841 000363
Skyddskorg,
EAN-nr: 4007841 003036
Servicefjärrkontroll,
EAN-nr: 4007841 559410
Användarfjärrkontroll,
EAN-nr: 4007841 592806

Produktbeskrivning

① Inkopplingsbox
② Sensorenhet
③ Sensorundersida
④ Dip-brytare
(1) Normal-/testdrift
(2) Halv- /helautomatik
(3) Knapp/brytare
(4) Knapp ON / ON-OFF
(5) DIM-variant Konstantljusreglering ON/OFF
(6)(7)(8) Utlösningsläge (bara DT Quattro)
⑤ Skymningsinställning
⑥ Tidsinställning utgång 1
⑦ Eftergångstid VVL utgång 2
⑧ Tillslagsfördröjning VVL utgång 2
⑨ Inställning av räckvidden
⑩.1 Kaiser-hålväggsdosa, tillval
⑩.2 Takadapter med klammer, tillval
⑪ Adapter utanpåliggande montage IP 54, tillval
⑫ Låsmekanism
⑬ Montage/Installation
⑭ Parallellkopplingar
⑮ Efterlystid Orienteringsljus DIM-variant

Funktionsbeskrivning

Ultraljud- och DualTech-närvarovakter i Control Pro-serien styr belysning och värme, ventilation och luftkonditionering (bara COM 2), t.ex. på kontor, i skolor, offentliga eller privata byggnader, beroende av omgivningens ljusnivå och närvaro.
Utgångarnas inställningar samt inställningen av räckvidden för närvarovakten, sker via potentiometrarna (Poti) och Dip-brytarna resp. fjärrkontrollen som finns som tilval.
Presence Control har en mycket låg egenförbrukning.

Presence Control PRO

US 360 COM1
Single US COM1
DualTech COM1
Dual US COM1

1 utgång beroende av inställt skymningsvärde och närvaro.

Inställningsmöjligheter:
- Inställt skymningsvärde
- Efterlystid, impuls, IQ-läge

Presence Control PRO

US 360 COM2
Single US COM2
DualTech COM2
Dual US COM2

1 utgång som COM 1.
Samt en utgång VVL (värme/ ventilation/luftkonditionering) beroende av närvaro.

Inställningsmöjligheter:
- Efterlystid
- Tillslagsfördröjning
- Rumsbevakning

Presence Control PRO

US 360 DIM
Single US DIM
DualTech DIM
Dual US DIM

1 utgång beroende av inställt skymningsvärde och närvaro.

Inställningsmöjligheter:
- Inställt skymningsvärde
- Efterlystid
- Orienteringsljus
- Konstantljusreglering

Bevakningsområde

DualTech/US 360 montagehöjd 2,8 m

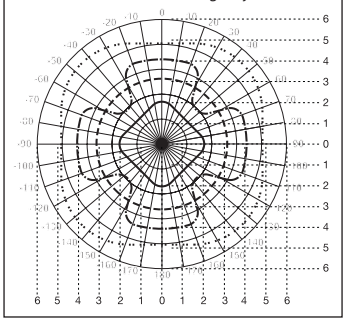

Single US/Dual US montagehöjd 2,8 m

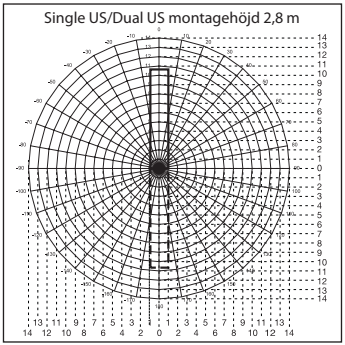

DualTech

- Radial bevakning och närvarodetektering PIR
- Tangential bevakning PIR
- Tangential bevakning och närvarodetektering US
- Radial detektering av större rörelser US

US 360

- Tangential bevakning och närvarodetektering US
- Radial detektering av större rörelser US

Single US
Dual US

Elektrisk installation/automatisk drift

Vid val av anslutningskablar måste principiellt installationsbestämmelserna enligt VDE 0100 följas (se säkerhetsinformationen på sid. 10). För anslutningen av närvarovakterna gäller: Enligt VDE 0100 520 avsn. 6 får en multipelledning användas för anslutningen mellan sensorn och HF-donet, som innehåller både nätspänningskablarna och styrkablarna (t.ex. NYM 5 x 1,52). Nätspänningskabeln får bara ha en diameter på maximalt 10 mm. Klämområdet för nätanslutningsklämman är beräknat för max. 2 x 2,5 mm². Vid installationen av den utanpåliggande varianten ska en ledningsskyddsbrytare (16 A) förkopplas.

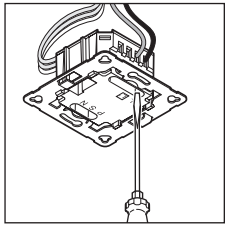

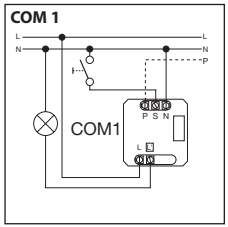

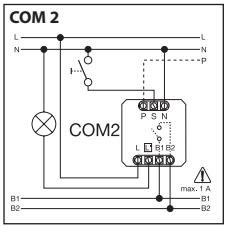

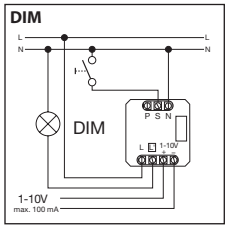

S

Tekniska data

Mått (B x H x D):	120 x 120 x 68 mm DualTech 120 x 120 x 73 mm Single US 120 x 120 x 68 mm US 360 120 x 120 x 73 mm Dual US
Nätspänning:	230 – 240 V, 50 Hz / 60 Hz
Effekt, **utgång 1:** (COM 1/COM 2)	**relä 230 V** max. 2000 W ohmsk last (cos φ = 1) max. 1000 VA (cos φ = 0,5)
HF-don: (COM 1/COM 1 AP/COM 2/DIM)	tillslagsström max. 800 A/200 µs 30 x (1 x 18 W), 25 x (2 x 18 W) 25 x (1 x 36 W), 15 x (2 x 36 W) 20 x (1 x 58 W), 10 x (2 x 58 W) laktta HF-donens individuella tillslagsströmmar! För större kopplingseffekter måste ett relä eller en kontaktor förkopplas.
Effekt **utgång 2:** (bara COM 2)	**närvaro** max. 230 W/230 V max. 1A, (cos φ = 1) för VVL (värme/ventilation/luftkonditionering)
Bevakningsområden: (bevakning vid 2,5 m / montagehöjd 2,5 m)	**US 360/DualTech** / **SingleUS/Dual US** tangential/närvaro (m): max. Ø 6 m (28 m²) / min. Ø 2 m (12 m²) radial: räckvidd upp till Ø 10 m / max. 3 x 10 m / 3 x 20 m (30 / 60 m²) / min. 3 x 2,5 m / 3 x 5 m (7,5 / 15 m²)
Skymningsnivå:	10 – 1000 lux, ∞ / dagsljus / DIM 100 – 1000 lux regleringsnivå
Utgång 1: Efterlystid	30 sek. – 30 min., impulsläge (ca 2 sek.), IQ-läge (automatisk anpassning till användarprofilen)
Utgång 2: Tidsinställning	**bara COM2 för VVL** 0 sek. – 10 min. tillslagsfördröjning 1 min. – 2 timmar eftergångstid Automatisk rumsbevakning
DIM: Efterlystid	30 sek. – 30 min. IQ-läge (automatisk anpassning till användarprofilen)
Styrutgång:	1 – 10 V / max. 50 HF-don, max. 100 mA
Montagehöjd: (takmontage)	2,5 m – 3,5 m
Användningsområde:	inomhus
Sensorteknik: DualTech	PIR (passiv-infraröd), enskild pyrosensor, 11 bevakningsområden, 520 kopplingszoner. Ultraljud 40 kHz.
US 360 / Single US / DualTech	Ultraljud 40 kHz
Skyddsklass:	IP 20
Isolationsklass:	II
Omgivningstemperatur:	- 25 °C - +55 °C

Funktioner – inställningar via DIP-brytare ④

COM 1 + COM 2

DIP 1

Normal drift / testdrift (NORM / TEST)

Testläget är bestämmande, d.v.s. det styr före och över alla andra inställningar som är gjorda och används för att testa funktionen och ställa in bevakningsområdet för närvarovakten. Oavsett omgivningens ljusnivå tänder närvarovakten ljuset i ca 8 sekunder vid detektering. (En blå LED blinkar när en rörelse är detekterad).

I normal drift gäller samtliga individuellt inställda Poti-värden. Även utan ansluten last kan närvarovakten ställas in med hjälp av den blå LED.

S

DIP 2

Halvautomatik (MAN) / Helautomatik (AUTO)

Halvautomatik: (MAN)

Ljuset släcks bara automatiskt. Ljuset tänds manuellt med knappen och förblir tänt tills efterlystiden som ställts in på Poti har löpt ut. (tryck 2 x / 4 timmar PÅ).

Helautomatik: (AUTO)

Ljuset tänds och släcks automatiskt beroende av omgivningens ljusnivå och närvaro. Ljuset kan också tändas och släckas manuellt. Då avbryts automatiken.

Oberoende av de inställda värdena, förblir ljuset vid manuell manövrering TÄNT i 4 timmar (tryck 2 x) eller SLÄCKS (tryck 1 x). Med ett tryck på knappen innan de 4 timmarna har gått ut, går närvarovakterna över till normal sensordrift.

DIP-3

Knapp/brytare

Meddelar sensorn, hur den inkommande signalen ska utvärderas. Genom tilldelningen av externa knappar/brytare kan vakten drivas som halvautomat och kan alltid överstyras manuellt.

- Valfri drift med knapp eller brytare
- Det går att få flera knappar på en styringång
- Använd enbart lamptryckknappar med neutralledaranslutning
- Ledningslängd mellan sensorn och brytaren < 50 m

DIP-4

Knapp ON/ON-OFF

I läge ON-OFF kan ljuset alltid manuellt tändas och släckas (med undantag för impulsläget: ingen manuell släckning).

I läge ON är ingen manuell släckning möjlig längre. Med varje tryck på knappen startas efterlystiden på nytt.

DIM

DIP-5

Konstantljus ON/OFF

Funktion för konstant ljusnivå. Sensorn mäter omgivningens ljusnivå och dimrar anslutna armaturer så att inställd ljusnivå uppnås. Vid ändringar i styrkan på infallande dagsljus anpassar sensorn tillskottet av artificiellt ljus så att inställd ljusnivå bibehålls i rummet. Sensorn tänder och släcker också belysningen styrt av närvaro.

DIP 6 / 7 / 8
Utlösningsläge

Via utlösningsläget kan användaren välja, vilken detekteringsteknik som ska användas för att tända ljuset och vilken teknik som krävs för att hålla det tänt. Följande inställningar är möjliga:

Båda: Rörelsedetektering krävs genom PIR och US
En Rörelsedetektering krävs antingen genom PIR eller US
PIR: Rörelsedetektering krävs genom PIR
US: Rörelsedetektering krävs genom US

Första närvaron:
Den sensorteknik som används för att tända ljuset (PIR, US, båda, en)

Bibehålla närvaron:
Den sensorteknik som används för att hålla ljuset tänt efter den första närvaron (PIR, US, båda, en)

Utlösningsläget väljs med DIP-brytare 6, 7, och 8.

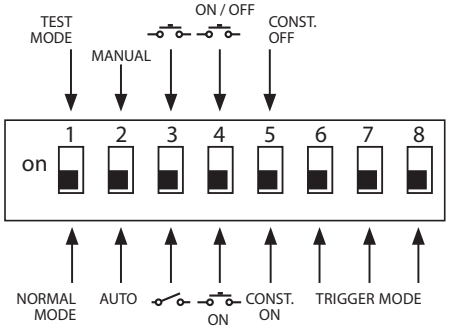

Alternativ Utlösningsläge ⑭	Första närvaron	Bibehålla närvaron	DIP 6	DIP 7	DIP 8
Alternativ 1	båda	en	AV	AV	AV
Alternativ 2	båda	båda	AV	AV	**PÅ**
Alternativ 3	PIR	en	AV	**PÅ**	AV
Alternativ 4	US	en	AV	**PÅ**	**PÅ**
Alternativ 5 (fabriksinställning)	en	en	**PÅ**	AV	AV
Alternativ 6	US	US	**PÅ**	AV	**PÅ**
Alternativ 7	PIR	PIR	**PÅ**	**PÅ**	AV
Alternativ 8	en	båda	**PÅ**	**PÅ**	**PÅ**

COM 1 + COM 2

Poti ⑤

Skymningsinställning

Önskad aktiveringsnivå kan steglöst ställas in mellan ca 10 – 1000 lux.

Ställskruvens högra ändläge : MAX dagsljusdrift
Ställskruvens vänstra ändläge: MIN nattdrift

Beroende på montageplatsen kan en korrigering av inställningen vara nödvändig med 1-2 skalstreck.

Användningsexempel	Skymningsinställning
Nattdrift	min.
Korridor, foajé	1
Trappa, rulltrappa	2
Toalett, omklädningsrum, fikarum	3
Butiker, verkstad, sporthall	4
Kontor, konferensrum, klassrum	5
Synkrävande miljöer: laboratorier, tekniska ritningar, exakta arbeten	>=6
Dagsljusdrift	max.

Anm: Beroende på montageplatsen kan en korrigering av inställningen vara nödvändig med 1-2 skalstreck. Ljusnivåmätningen sker på sensorn.

Poti ⑥

Efterlystid

Efterlystid för utgång 1
Inställningsvärde
30 sek. – 30 min.

Önskad efterlystid kan steglöst ställas in mellan min ca 30 sek. – max 30 min.

Efter 3 min. mäts egenljuset. Överskrids tröskeln släcker sensorn efter att efterlystiden har löpt ut.

Impulsläge (förutom DIM) ⎍

Ställer du reglaget på ⎍ (vänster ändläge) befinner sig enheten i impulsläge, d.v.s. utgången kopplas på i ca 2 sek. (t.ex för en trapphusautomat). Därefter reagerar inte sensorn på rörelser i ca 8 sekunder.

Pga. externa ljuskällor är bara dagsljusdrift möjlig.

IQ-läge

Höger ändläge: Efterlystiden anpassas dynamiskt och självinlärande till användarprofilen.

Via en inlärningsalgoritm fastställs den optimala tidscykeln.

Den kortaste tiden är 5 min., den längsta tiden 20 min.

COM 2

Poti ⑦

Eftergångstid utgång 2 VVL

- Inställningsvärde
  1 min. – 2 timmar
- Höger ändläge: max
- Vänster ändläge: min

Poti ⑧

Tillslagsfördröjning utgång 2

- Inställningsvärde 0 sek. – 10 min.
- Höger ändläge:
  rumsbevakning
- Vänster ändläge:
  0 sek. (AV)

Vid läge "Bevakning" minskas känsligheten för utgången "närvaro".
Utgången aktiveras endast efter detektering av närvaro under en längre tid.

Detta för att säkerställa att tillslag inte sker i onödan. Efterlystiden förblir aktiv och lika med inställt värde. (Tillslagsfördröjning är inaktiverad).

Poti ⑮

Grundljus (DIM-variant)

Gör det möjligt med en grundljusnivå under den inställda efterlystiden när den inställda ljusnivån underskrids. Denna tänds med ca 10% av den maximala ljusstyrkan. Vid närvaro dimrar sensorn upp ljuset till 100% (konstantljusreglering OFF) eller reglerar till den förinställda ljusnivån (konstantljusreglering ON). När ingen rörelse detekteras, reglerar sensorn tillbaka till grundljusnivån efter att efterlystiden har löpt ut. Denna släcks när efterlystiden (1 min. - 30 min.) har löpt ut eller när infallande dagsljus överskrider inställt skymningsvärde. I läge ON TÄNDER och SLÄCKER sensorn grundljuset direkt när inställt skymningsvärde underskrids.

Inställning av räckvidden

Poti ⑨

Önskad räckvidd (aktiveringsnivå) kan steglöst ställas in.

- US 360 / DualTech
  min. 2 x 2 m - 6 x 6 m närvaro
- Single US / Dual US
  min. 3 x 3 m - 10 x 3 m
  i varje riktning

Vänster ändläge = min. räckvidd

Höger ändläge (fabriksinställning) = max. räckvidd

Parallellkoppling

Obs! Vid parallellkoppling av flera sensorer måste dessa vara anslutna till samma fas.

Upp till maximalt 10 sensorer kan parallellkopplas.

(14.1) Master/Master

Parallellkoppling ger möjlighet att använda flera "mastrar". Detta innebär att varje "master" styr belysningsgruppen utgående från det omgivningsljus den mäter. Fördröjningstider och skymningsnivåer ställs individuellt in på varje master. Ansluten last fördelas på de parallellkopplade "mastrarna". Närvaro detekteras av alla enheter som sammankopplats. Närvaro utgång kan göras på vilken master som helst.

(14.2) Master/Slav

Master/slav-koppling är lämplig att använda i större rum (ansluten last = master, ingen last = slav). Belysningen/ventilationen ansluts till mastern, medan slavsensorn bara används för detektering. Slavenheten kommer endast att skicka en signal till mastern att den har detekterat närvaro oavsett inställda värden på slavenheten. Mastern avläser skymningsnivån i rummet. Alla inställningar som efterlystid, eftergångtid (com2), skymningsnivå görs på mastern.

(14.3) Två vakter anslutna till trappautomat

Gamla byggnader / Ombyggnader

Externt ljus aktiverat med knapp. Inget skymningsläge, bara dagsljusdrift möjlig.

(14.4) Vakt som trapphusautomat

(14.5) DIM-vakt

(*) Denna ledning till den externa knappen ska inte användas som neutralledaranslutning för förbrukare (se sid. 6/7).

Fjärrkontroll

Genom att använda fjärrkontroll kan många inställningar bekvämt göras.

Anmärkning: Impulsläget kan inte överskrivas av fjärrkontrollen. Slå ifrån impulsläget manuellt,

fjärrkontroll Presence Control: EAN-Nr: 4007841 559410

S

Driftstörningar

Störning	Orsak	Åtgärd
Ljuset tänds inte	■ ingen spänning ansluten ■ skymningsvärdet för lågt inställt ■ ingen rörelse i sensorns bevakningsområde	■ Kontrollera anslutningar. ■ Öka långsamt skymningsvärdet tills ljuset tänds. ■ Kontrollera så att sensorn kan känna av önskat bevakningsområde. ■ Kontrollera bevakningsområdet.
Ljuset släcks inte	■ skymningsvärdet för högt inställt ■ L efterlystiden har inte löpt ut ■ störning genom oönskade rörelser som t.ex. takfläkt, värme, VVL, öppna dörrar och fönster	■ Sänk skymningsnivån. ■ Vänta tills efterlystiden har löpt ut, reducera efterlystiden om det behövs. ■ Ställ in bevakningsområdet exakt, använd täckskal vid behov.
Sensorn släcker ljuset trots rörelse i bevakningsområdet	■ efterlystiden för kort inställd ■ skymningsnivån för lågt inställd	■ Öka efterlystiden. ■ Ändra skymningsnivån.
Sensorn släcker inte ljuset tillräckligt snabbt	■ efterlystid för lång	■ Minska efterlystiden.
Belysningen tänds inte snabbt nog när man går rakt mot sensorn	■ räckvidden är reducerad vid rörelse rakt emot sensorn	■ Anslut ytterligare sensorer. ■ Minska avståndet mellan två sensorer.
Sensorn tänder inte ljuset trots rörelse och mörker	■ för lågt skymningsvärde inställt	■ Sensor avaktiverad med knapp/brytare ? ■ Halvautomatik ? ■ Öka skymningsvärdet.

CE Konformitetsförklaring

Produkten uppfyller
- lågspänningsdirektivet 2014/25/EG
- EMC-direktivet 2014/30/EG
- RoHS-direktivet 2011/65/EG
- WEEE-direktivet 2012/19/EG

Garantiförklaring

Som köpare har du rätt till gällande garantirättigheter enligt konsumentlagen alt. ALEM 09. Dessa rättigheter varken förkortas eller begränsas genom vår garantiförklaring. Utöver den rättsliga garanti-fristen, ger vi 5 års garanti på att din STEINEL-Professional-Sensor-produkt är i oklanderligt tillstånd och fungerar korrekt. Vi garanterar, att denna produkt är helt utan material-, produktions- eller konstruktionsfel. Vi garanterar, att alla elektroniska element och kablar är fullt funktionsdugliga samt att allt använt råmaterial jämte dess ytor, är helt utan brister.

FUNKTIONS
5 Års
GARANTI

Göra gällande
Om du vill reklamera din produkt, så kontakter du inköpsstället dvs din återförsäljare. Om återförsäljaren av olika anledningar ej kan kotnaktas kan du vända dig direkt till Steinels generalagent i Sverige; **Karl H Ström AB, Verktygsvägen 4, 553 02 Jönköping, 036 - 314240**. Vi rekommenderar att du sparar kvittot väl tills garantitiden har gått ut. För transportkostnader och -risker vid retursändningar lämnar STEINEL ingen garanti.

Information om hur du kan göra ditt garantifall gällande hittar du på vår hemsida **www.steinel.se**

Om du har frågor beträffande produkten eller frågor om garantins omfattning, kan du alltid nå oss på **036 – 314240**.

S